MUR-48-N

MESÓN REFRIGERADO 2 PUERTAS ABATIBLES

IMEGA VENTUS SpA.
LIDERES EN EQUIPAMIENTO GASTRONOMICO

ELÉCTRICO

Voltaje	220V/50Hz/1F
Potencia	0.55 kW
Corriente	2.5 A
Enchufe	Monofásico Domiciliario 10 A
Altura	50 cm

REFRIGERATOR MANUFACTURER Turbo air

CARACTERÍSTICAS

Construcción:	Acero inoxidable
Dimensiones:	122.5 x 76.2 x 90.4 cm
Capacidad neta:	345.4 litros
N° repisas:	2 unidades de 53.3 x 43.1 cm
T° de trabajo:	0.5°C a 3.8°C
Refrigerante:	R290
Peso neto:	103.8 kg
Peso embalaje:	111.5 kg

- Condensador autolimpiable, previene fallas del sistema mediante un cepillado automático diario.
- Sistema digital de control y monitoreo de temperatura.
- Refrigerantes de hidrocarburos (R-290) para cumplir con los Estándares de Conservación de Energía del Departamento de Energía (DOE).
- Sistema de tolva fría: Sistema de aire forzado permite que el aire frío circule por toda la zona de la bandeja, cubriendo no solo la parte inferior, sino también la parte frontal, superior y trasera.
- Toda la estructura del gabinete y puertas, están selladas con espuma de poliuretano de alta densidad sin CFC.
- Puertas de cierre automático, revestidas con lámina ABS resisten la condensación de agua.
- Juntas magnéticas en las puertas. Se pueden quitar sin herramientas para facilitar su limpieza y reemplazo.
- Iluminación interior LED.
- Ventilador se apaga automáticamente al abrir la puerta, evitando la entrada de aire caliente y manteniendo así una temperatura interior fresca.

PLANIMETRÍA

Unidad: cm

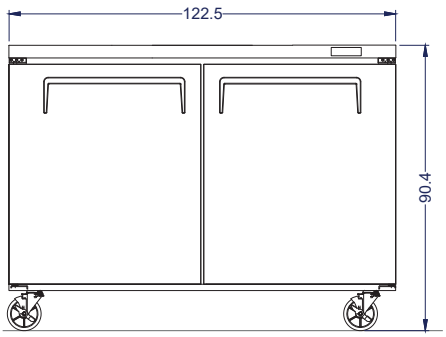

Vista Elevación

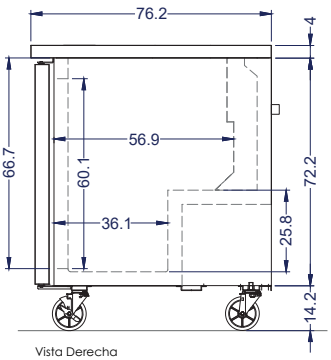

Vista Derecha

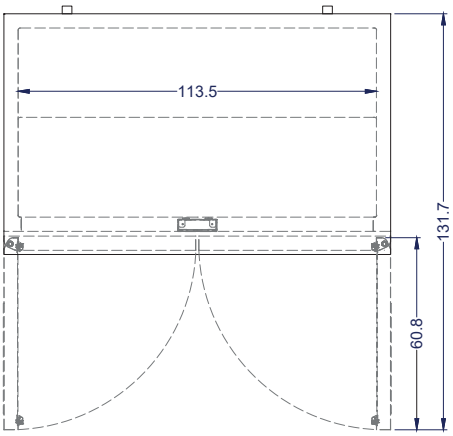

Vista Planta

MUR-48-N

MESÓN REFRIGERADO 2 PUERTAS ABATIBLES

DETALLE INSTALACIÓN

Unidad: cm

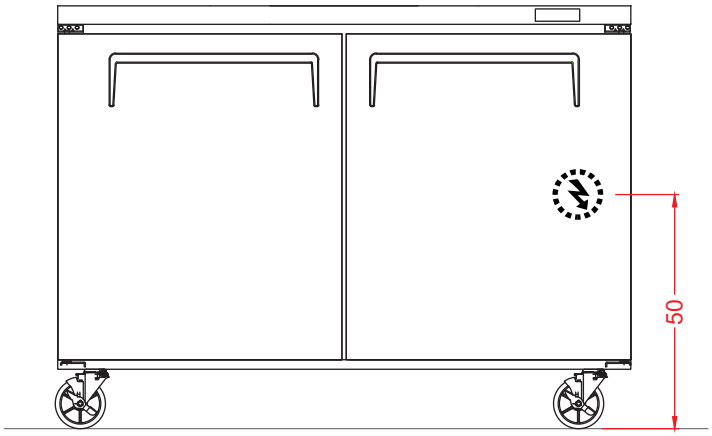

Vista Elevación

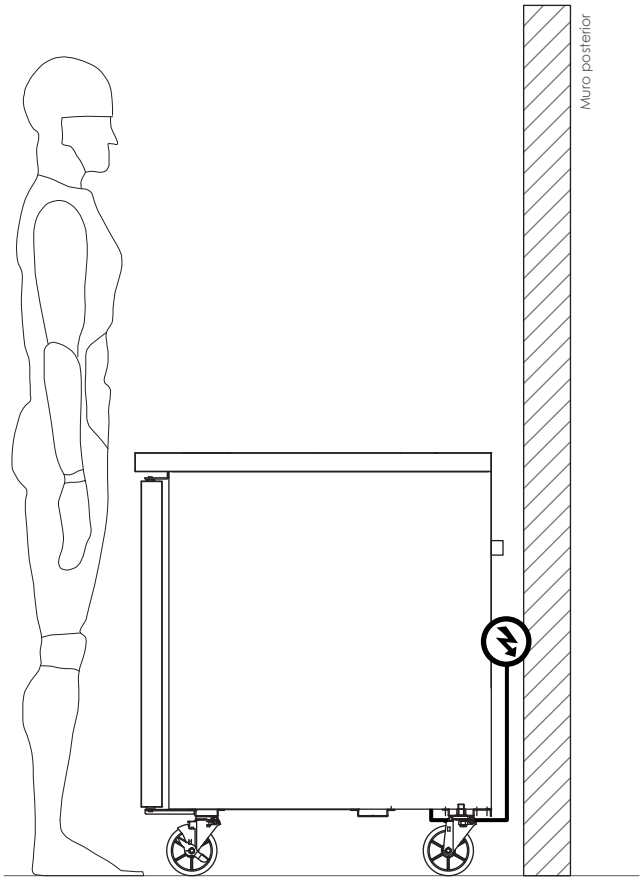

Operario,
estatura 175 cm

Vista Derecha

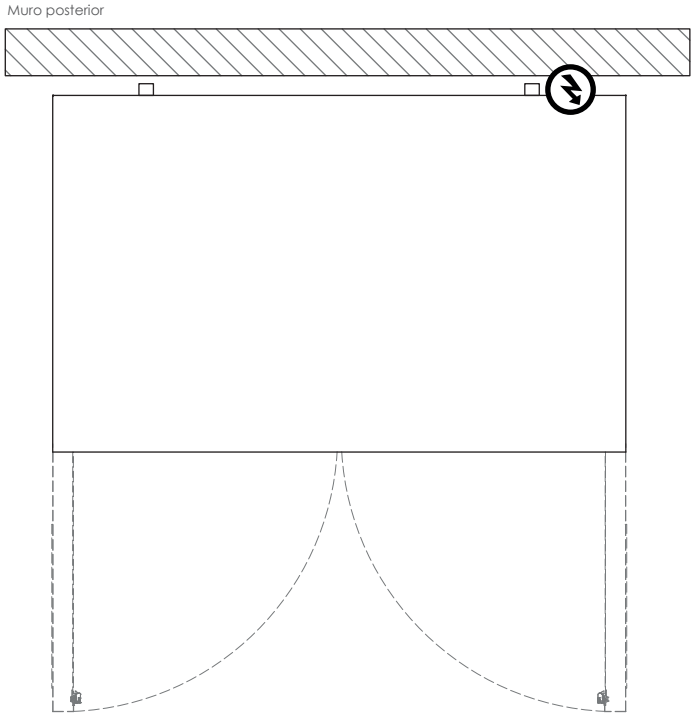

Vista Planta