BYM-052T 540 platos/h

LAVAVAJILLAS BAJO MESÓN

IMEGA VENTUS SpA.

LIDERES EN EQUIPAMIENTO GASTRONOMICO

ELÉCTRICO

Voltaje	220V/50Hz/1F
Potencia	4.95 kW
Corriente	22.5 A
Enchufe	Monofásico Industrial 2P+Tx32A
Cable	3x2.5mm^2
Altura	160cm

SANITARIO (Agua blanda)

Diámetro	3/4"
Presión	2 - 4 bar
Dureza	20ppm - 50ppm CaCO3
T° entrada	40°C
Altura	30cm

DESAGÜE (instalación estándar)

Diámetro	1 1/2" (40mm)
Tipo	Cobre hasta 2 metros
Altura	A piso, sifonado

INOKSAN

CARACTERÍSTICAS

Construcción:	Acero inoxidable
Dimensiones:	60 x 60 x 83 cm
Capacidad platos:	540 platos/hr
Capacidad racks:	40 rack/h
Racks de 50x50x50cm:	2 unidades total, para vasos y cubiertos
Capacidad estanque:	20 litros
Consumo agua:	3 litros/ciclo
Consumo agua enguaje:	2.8 l/rack
T° enguaje:	85°C
Peso:	55 kg

- Según el tipo de vajilla y grado de suciedad existen **3 programas diferentes de lavado: 90 ,120 y 180 segundos.**
- Control para el proceso de lavado por medio de un timer electróico.
- Función de enjuague **Thermo-Stop**, asegura la esterilización de superficies lavadas con agua a 85°C.
- Equipo comienza automáticamente el enjuague, utilizando agua de la caldera de **85°C**, la que se calienta durante el ciclo de lavado.
- Sistema de alarma audible, ndica que el lavado ha terminado.
- Fallos y códigos de falla, se pueden ver desde el panel de control del instrumento.
- Sistema de seguridad para detener el funcionamiento cuando se abre la puerta.
- Capacidad de lavado para utensilios de 28cm, platos de 32cm, vasos y otros objetos, de 29cm.
- Brazos de lavado, enjuague y filtros, fácilmente desmontables para la limpieza.
- Como accesorio estándar, rack de 50x50cm
- **Incluye bomba de drenaje.**
- **Requiere uso de ablandador de agua.**

PLANIMETRÍA

Unidad: cm

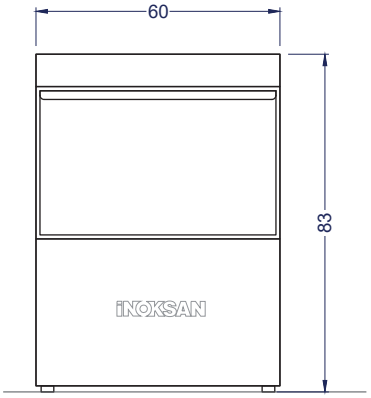

Vista Elevación

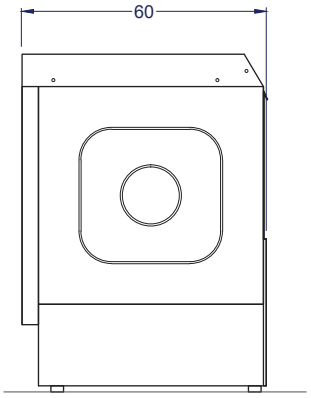

Vista Izquierda

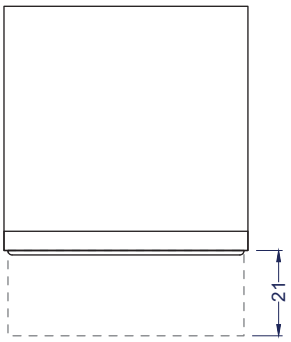

Vista Planta

DETALLE INSTALACIÓN

Unidad: cm

1.- Estándar

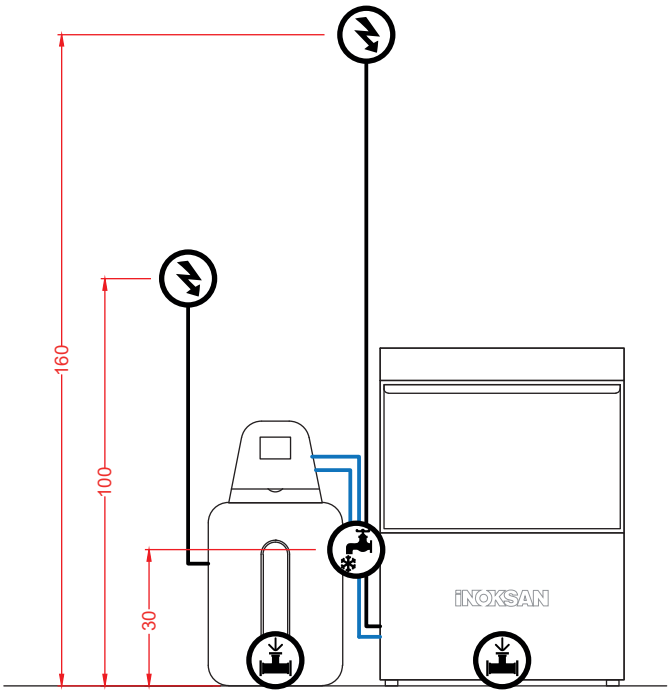

Vista Elevación

Revisar conexiones de ablandador, en la ficha de este equipo.

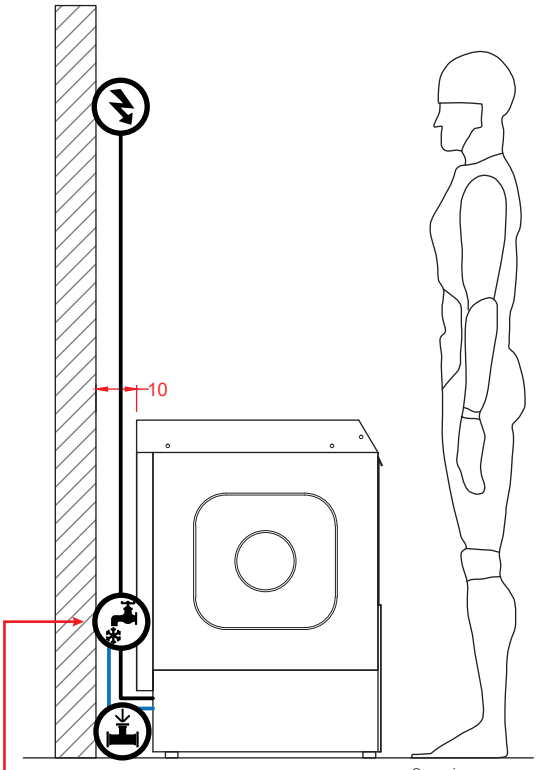

Vista Izquierda

Operario, estatura 170cm

Equipo requiere suministro de **agua blanda.** De no existir este requerimiento en el lugar, debe ser instalado con **ablandador de agua**, quien abastecerá al equipo, directamente.

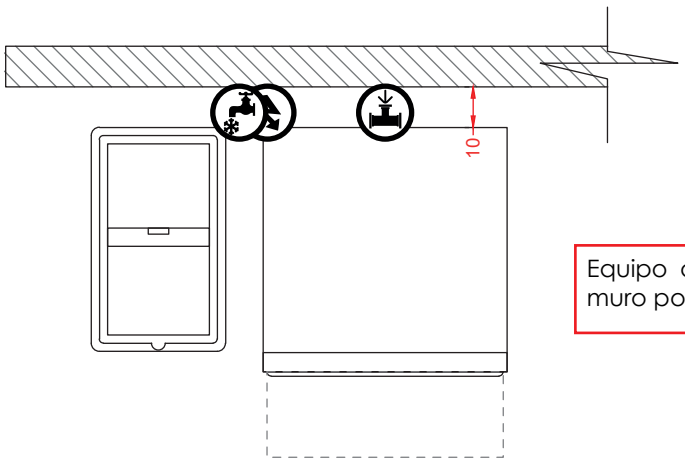

Vista Planta

Equipo debe estar alejado del muro posterior al menos 10cm.

DETALLE INSTALACIÓN

Unidad: cm

1.- Sobre atril

IMPORTANTE:
Si desagüe nuevo o existente, no puede ser instalado a piso, equipo ser montado en **atril o mesón, de al menos 50cm de alto.**

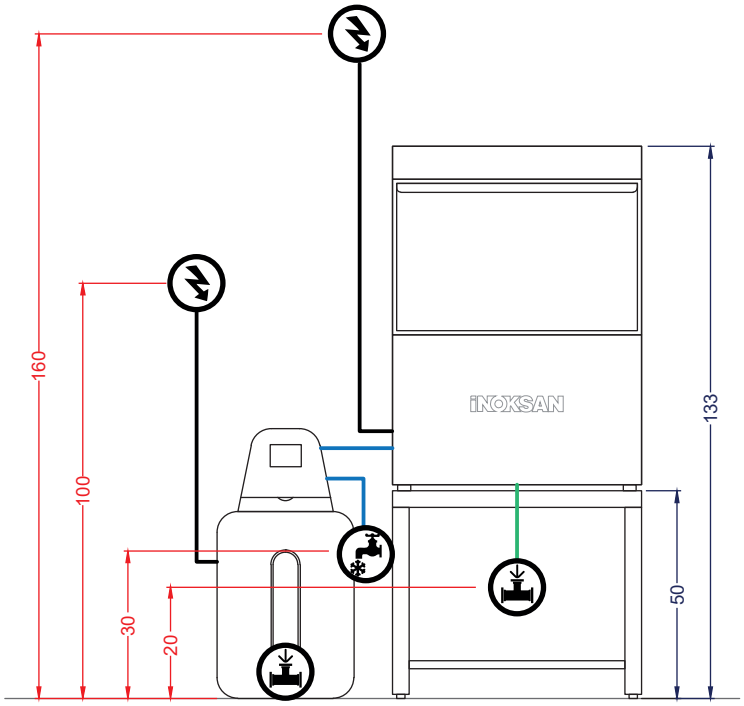

Vista Elevación

Revisar conexiones de ablandador, en la ficha de este equipo.

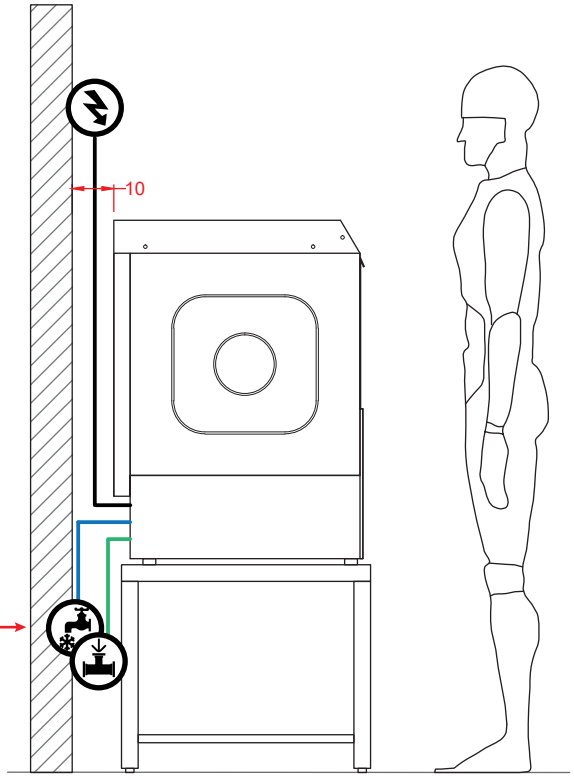

Vista Izquierda

Operario, estatura 170cm

Equipo requiere suministro de **agua blanda.**
De no existir este requerimiento en el lugar, debe ser instalado con **ablandador de agua**, quien abastecerá al equipo, directamente.

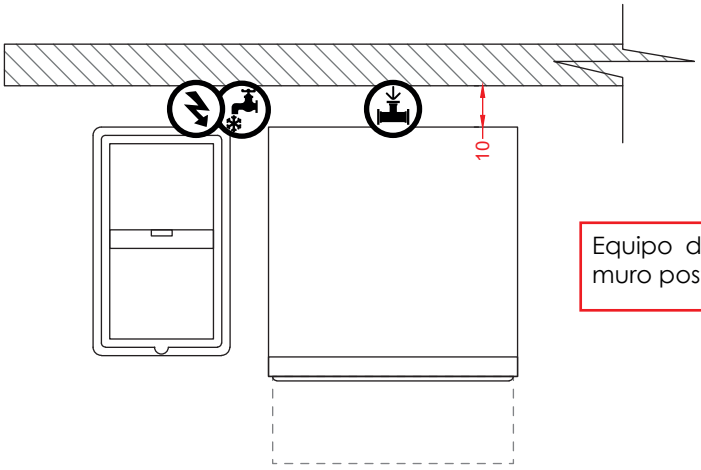

Vista Planta

Equipo debe estar alejado del muro posterior al menos 10cm.